BURGHARDT

www.verpackungsmaschinen.de

KARTONSCHREDDER FÜR FÜLLMATERIAL



Kartonschredder PS 3, PS 4, PS 5

Unsere Kartonschredder der PS Serie setzen neue Maßstäbe in Punkto Leistung, Robustheit und Handling! Ob für den gelegentlichen Einsatz oder im Dauerbetrieb.

Mit unterschiedlich leistungsstarke Motoren von 0,5 kW bis 5,5 kW decken die Kartonschredder alle Einsatzbereiche ab. Mit dem günstigen Einstiegsmodell PS Starter ist auch eine Verwertung von kleinen Mengen an Kartonagen wirtschaftlich.

In einem Arbeitsgang können beliebig große Kartonagen zu Polstermaterial verarbeitet werden. Die Maschine schneidet Kartonagen, die breiter sind als die Schnittbreite des Schredderwerks, automatisch ab.

Dieser Überstand wird einfach in einem zweiten Durchgang geschreddert. Somit entfällt die aufwendige Vorarbeit des Zuschneidens der Kartonagen völlig.

Die Maschinen PS3 und PS4 haben 2 wählbare Geschwindigkeiten. Die Stufe 2 ist für extrem dicke Kartonagen.

Alle Maschinen besitzen einen Frequenzumrichter für die optimale Kraftübertragung und Motorschutz.

Burghardt Verpackungsmaschinen
GmbH Föhrichstr. 1
D - 70469 Stuttgart

Fon: +49 (0)711 6018741-0
Fax: +49 (0)711 6018741-6
Email: verkauf@verpackungsmaschinen.de
www.verpackungsmaschinen.de

Argumente für den Einsatz unseres Kartonschredders PS zur Wiederverwendung von Altkartons als Füllstoff und Polstermaterial

- Sehr gut formbares und flexibles Füllmaterial, mit ausgezeichneten Dämpfer-Eigenschaften
- Keine Beschaffungskosten von Füllstoffen
- Keine Entsorgungskosten der Altkartonagen
- Keine Bevorratung von Füllstoffen, dadurch zusätzliche Lagerplatz
- NEUHEIT: 3 Werkzeugtypen zur Wahl um Kartonpolster als Netz und Matten, Kartonchips oder Kartonstreifen herzustellen
- Sehr robustes, auch gegen Metallklammern unempfindliches Schneidwerk
- Sortenreine Verpackung aus nur einem Material
- Ihr Endkunde kann das Polstermaterial im eigenen Versand wieder verwenden
- Transportschäden werden vermieden, da Füllmaterial nicht aufschwimmt oder durch Luftverlust die Polstereigenschaft verloren geht
- 24 Monate Garantie auf das Scheidewerkzeug bei sachgemäßem Gebrauch
- Die Maschine ist "Made in Germany“ (Baden-Württemberg)



Kartonschredder PS-Starter

Burghardt Verpackungsmaschinen GmbH
Föhrichstr. 1
D - 70469 Stuttgart

Fon: +49 (0)711 6018741-0
Fax: +49 (0)711 6018741-6
Email: verkauf@verpackungsmaschinen.de
www.verpackungsmaschinen.de

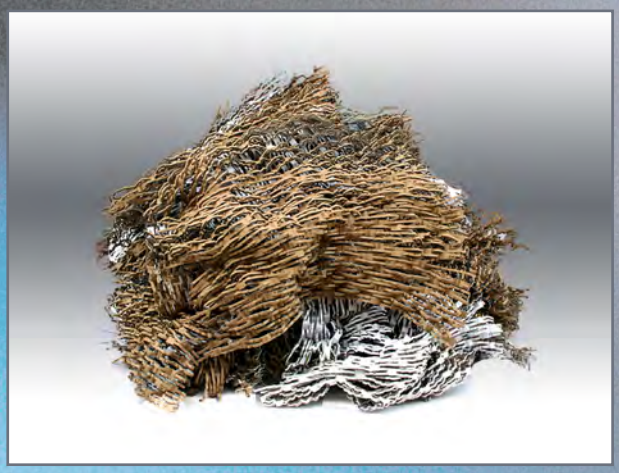

Kartonnetze erzeugt mit der Standardmaschine

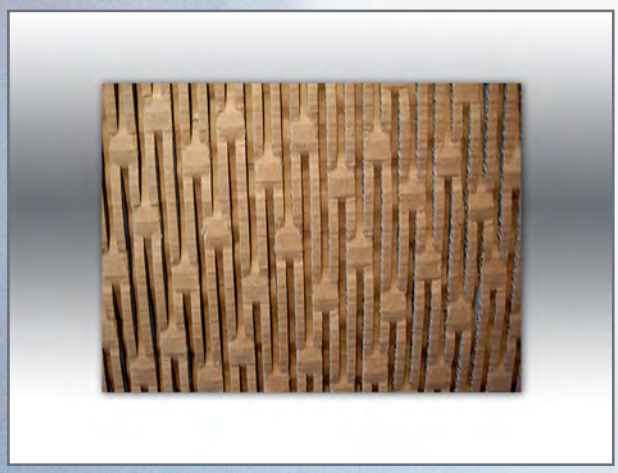

Kartonmatte erzeugt mit der Standardmaschine



Kartonstreifen 4 mm breit erzeugt mit der Standardmaschine mit Streifenschnitt



Kartonchips erzeugt mit der Sondermaschine mit Chipsschnitt

Die Standardmaschine kann entweder mit kombinierten Netz/Matten oder mit Streifenschnitt geliefert werden. Gegen einen Aufpreis ist die Maschine mit dem Chipsschnitt lieferbar.

Werden der Maschine Metallklammern zugeführt, wird die Maschine dadurch nicht beschädigt! Dennoch ist es zu vermeiden, da die Klammern abgeschert werden und sehr scharfe Metallstücke in den Polstern verbleiben! Achtung Verletzungsgefahr für den Empfänger!

Burghardt Verpackungsmaschinen
GmbH Föhrichstr. 1
D - 70469 Stuttgart

Fon: +49 (0)711 6018741-0
Fax: +49 (0)711 6018741-6
Email: verkauf@verpackungsmaschinen.de
www.verpackungsmaschinen.de



STAUBABSAUGUNG

Die Modelle PS 1 bis PS 5 sind mit einer Absaug-vorrüstung ausgestattet.

Durch die optional erhältliche Staubabsaugung kann eine Reduzierung des Staubanteils im Polstermaterial von bis zu 80 % erreicht werden.

Es kann an den Maschinen jeder Industriesauger angeschlossen werden.

Stauchklappe

Nur ein Handgriff und die Stauchklappe ist aktiv ! Durch das spezielle Stauchverfahren werden die teils starren Kartonstrukturen gebrochen und es werden die voluminösen Kartonnetze erzeugt.

Diese Netze lassen sich ganz leicht in jede gewünschte Form bringen.
(Nicht bei Modell PS Starter)



Kartonschredder PS 0 mit geschlossener Stauchklappe

Burghardt Verpackungsmaschinen
GmbH Föhrichstr. 1
D - 70469 Stuttgart

Fon: +49 (0)711 6018741-0
Fax: +49 (0)711 6018741-6
Email: verkauf@verpackungsmaschinen.de
www.verpackungsmaschinen.de



MADE IN BADEN-WÜRTTEMBERG

Kartonschredder PS 2

	PS Starter	PS0	PS1	PS2	PS3	PS4	
Schnittbreite mm	320	320	320	420	420	420	
Max. Kartondicke mm	12	12	15	18	20	20	
Einlassbreite	unendlich	unendlich	unendlich	unendlich	unendlich	unendlich	
Geschwindigkeit m/Min	10	10	12	13	14	17	
max.Volumen / h in m^3	1,5	2	3	7	10	13	
Motorleistung	0,55 kW-230 V	0,75 kW-230 V	0,75 kW-230 V	1,5 kW-230 V	3 kW-400 V	4 kW-400 V	
Gewicht in kg	80	100	115	130	260	305	
Frequenzumrichter	ja	ja	ja	ja	ja	ja	
Geschwindigkeiten	1	1	1	1	2	2	
Absaugvorrichtung	nein	nein	ja	ja	ja	ja	
Arbeitshöhe mm	-	870	870	870	890	890	
Preis zzgl. MwSt.	anfragen	anfragen	anfragen	anfragen	anfragen	anfragen	
Mit Chips Schredderwerk	-	-	-	anfragen	-	-	

Burghardt
Verpackungsmaschinen GmbH
Föhrichstr. 1
D - 70469 Stuttgart

Fon: +49 (0)711 6018741-0
Fax: +49 (0)711 6018741-6
Email: verkauf@verpackungsmaschinen.de
www.verpackungsmaschinen.de

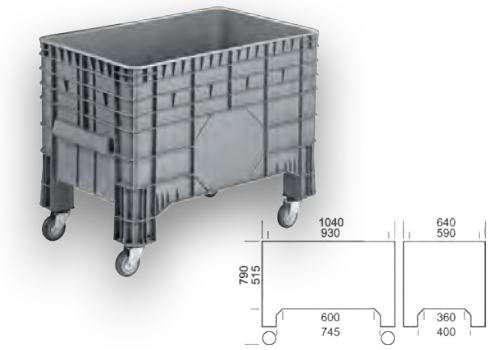

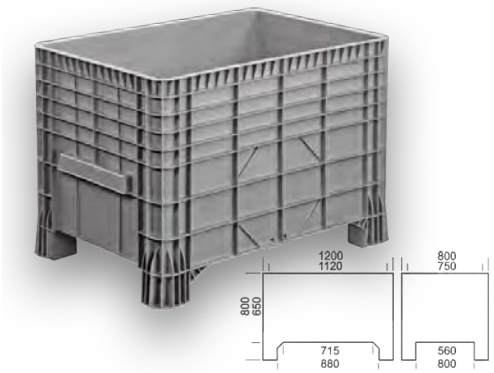

	PE-Großbehälter mit Fahrrollen für PS3 und PS 4	PE-Großbehälter ohne Rollen
Volumen	285 Liter	550 Liter
Traglast	200 kg	300 kg
Eigengewicht	22 kg	22 kg
Preis zzgl. MwSt.	anfragen	anfragen



- Hervorragendes Preis-Leistungs-Verhältnis
- Mobil im Lager einsetzbar
- Hohe Saugleistung
- wesentlich verringerter Staubgehalt (Staubklasse L)
- Robuste, zuverlässige Konstruktion

Vom Rahmen bis zum Motor robust, sparsam im Energieverbrauch, stark in der Absaugleistung.

Die Rohluftgeräte-Reihe AL-KO MOBIL ist ideal für den Einsatz in der Verarbeitung von Kunststoff, Styropor, Papier, Metall oder Glas. Die robuste Konstruktion und die hohe Absaugleistung sorgen zuverlässig für saubere Luft am Arbeitsplatz. Dank des geringen Gewichts und der soliden Industrierollen lassen sich die AL-KO MOBIL Rohluftentstauber überall einfach zum Einsatzort bringen. Der Wechsel des Spänesacks erfolgt ganz einfach mit Hilfe einer Schnellspannschelle.

Ansaugstutzen	125 mm	100 mm
Motornennleistung	0,75 kW/1 Ph	0,75 kW/1 Ph
Spannung	230 V/50 Hz	230 V/50 Hz
Volumenstrom	1.350 m3 /h	865 m3 /h
Spänesammelvolumen	175 Liter	90 Liter
Maße (L/B/H)	1.061 x 577 x 2.100 mm	896 x 581 x 1.699 mm
Gewicht	51 kg	25 kg
Preis zzgl. MwSt.	anfragen	anfragen

Burghardt
Verpackungsmaschinen GmbH
Föhrichstr. 1
D - 70469 Stuttgart

Fon: +49 (0)711 6018741-0
Fax: +49 (0)711 6018741-6
Email: verkauf@verpackungsmaschinen.de
www.verpackungsmaschinen.de

Stand: 05.12.2020